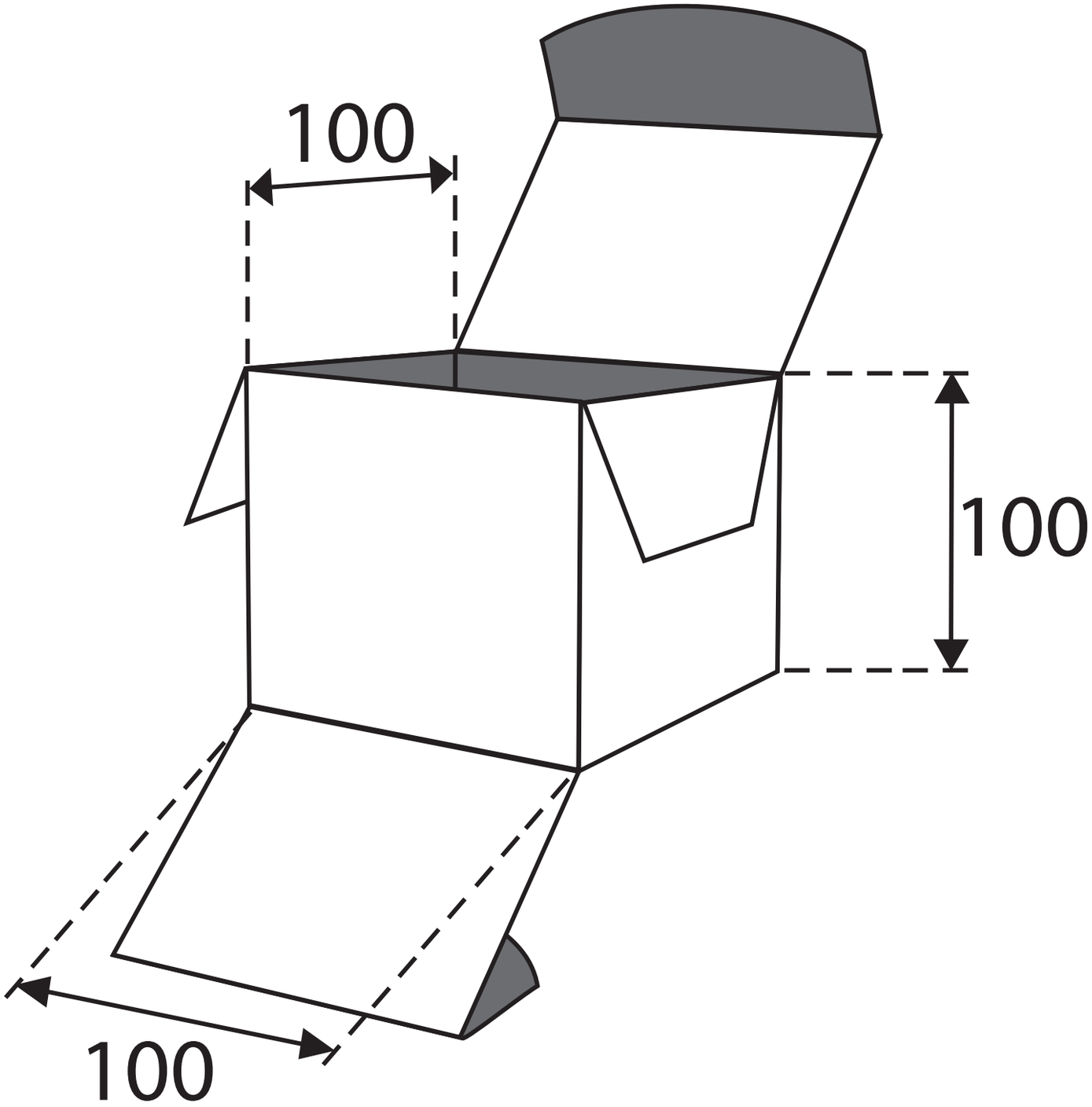
100
100
100